Piłsudskiego 66B / 25

IV piętro klatka 66B

Mieszkanie M25

Powierzchnia - 45,71 m^2

Cena - ....,.... zł

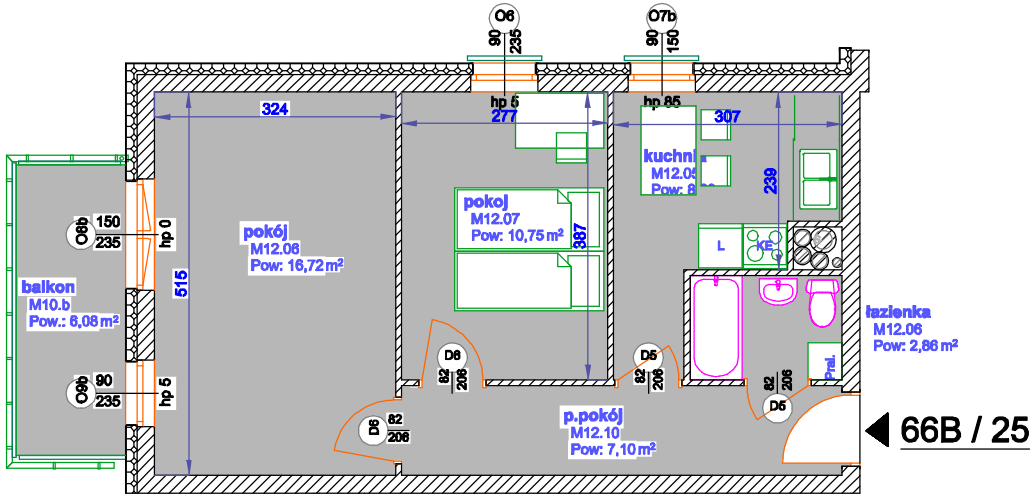

Lokalizacja

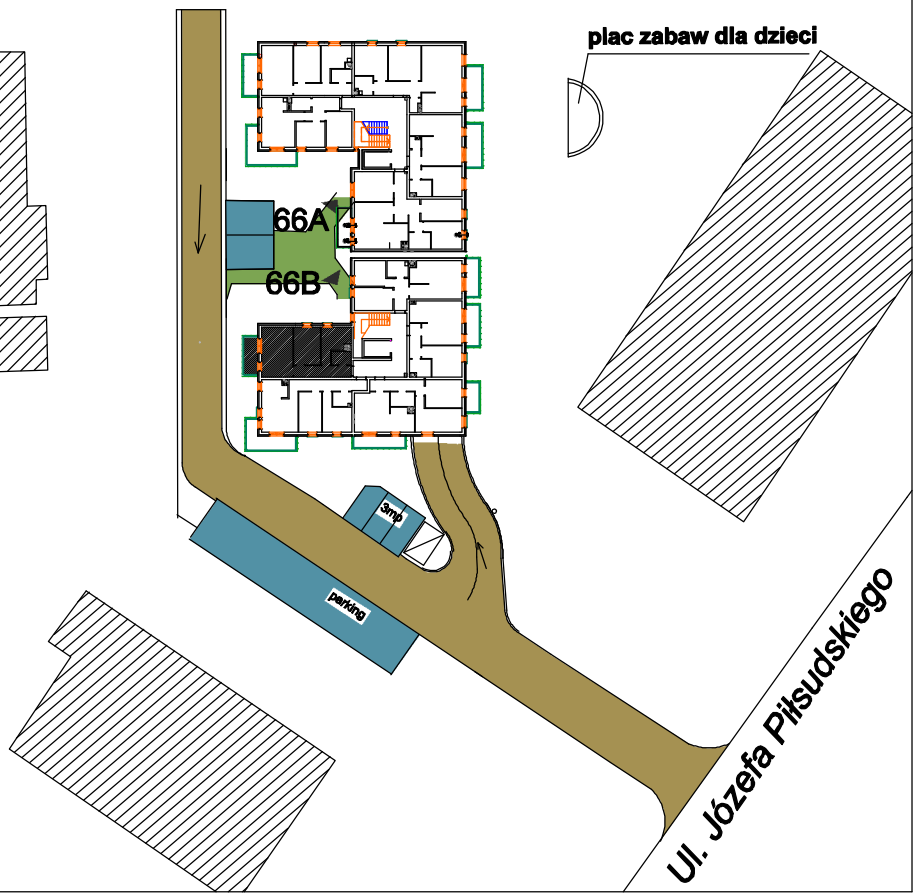

N

WERSJA POGLĄDOWA

Zastrzegamy sobie możliwość zmiany w układzie mieszkania i podanych powierzchniach.